Sensor de flujo de acero inoxidable medidor de flujo de agua de alta precisión indicador de interruptor de tasa de flujo de líquido

PRODUCT FEATURES

Fexda

1.Amplio rango de voltaje: Compatible con fuente de alimentación DC5-24V.
2.Alta precisión: la precisión del ±10% garantiza una medición confiable.
3.Material duradero: hecho de acero inoxidable de alta calidad para una mayor durabilidad.
4.Aplicaciones versátiles: Adecuado para agua o líquidos con concentración similar al agua.

SPECIFICATIONS

Fexda

Caudalímetro electrónico de turbina: DN15/DN20/DN25/DN32/DN50 Opcional
Materiales: Cuerpo de acero inoxidable
Medios: Agua o líquidos con concentración similar al agua.
Rango de flujo: 5-150L/min (DN15 y DN20), 20-280L/min (DN25), 40-460L/min (DN32), 60-1100L/min (DN50)
Precisión de medición: ±10%
Presión de resistencia permitida: ≤1,75MPA
Rango de voltaje de funcionamiento: DC5~24V
Corriente máxima de funcionamiento: 15 mA (DC5 V)
Capacidad de carga: 15 mA (DC5 V)

PACKAGE INCLUDED

Fexda

Sensor de flujo de agua * 1

Product parameters	
Turbine electronic flowmeter:	G1 (DN25) 1-inch
Materials:	Stainless steel body
Media:	Water or a liquid of similar concentration to water
Flow:	20-280L/MIN
Measurement accuracy:	±10%
Pulse characteristics:	1.13*Q=L/MIN±5%(level test)
Allowable withstand pressure:	≤1.75MPA
Operating voltage range:	DC5~24V
Maximum operating current:	15mA(DC5V)
Load capacity:	≤10mA (DC5V)

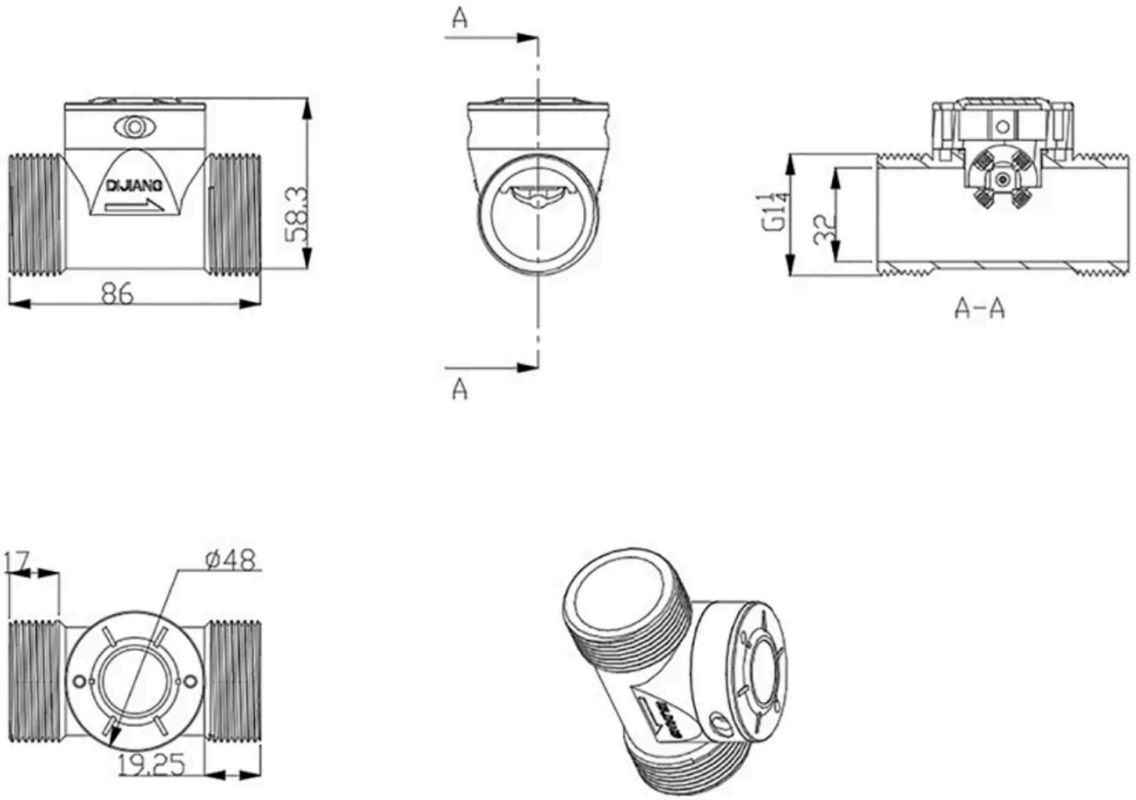

Wiring Method:

Red (IN): Connect to positive

Yellow (OUT): Signal output wire

Black (GND): Connect to negative

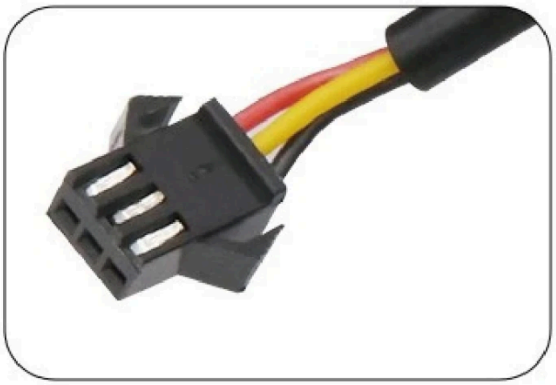

Output Waveform Diagram:

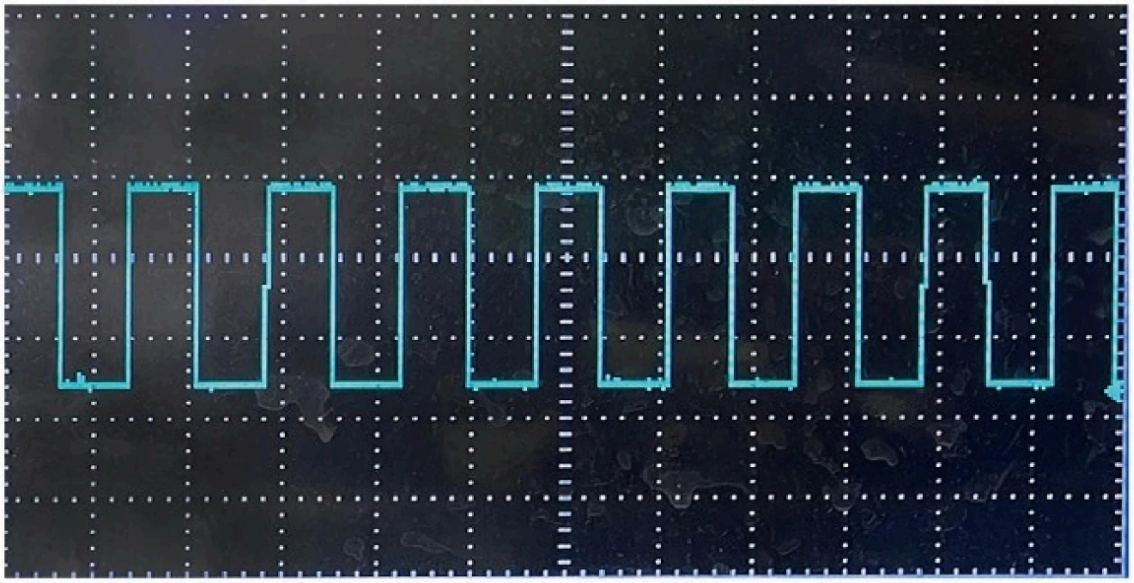

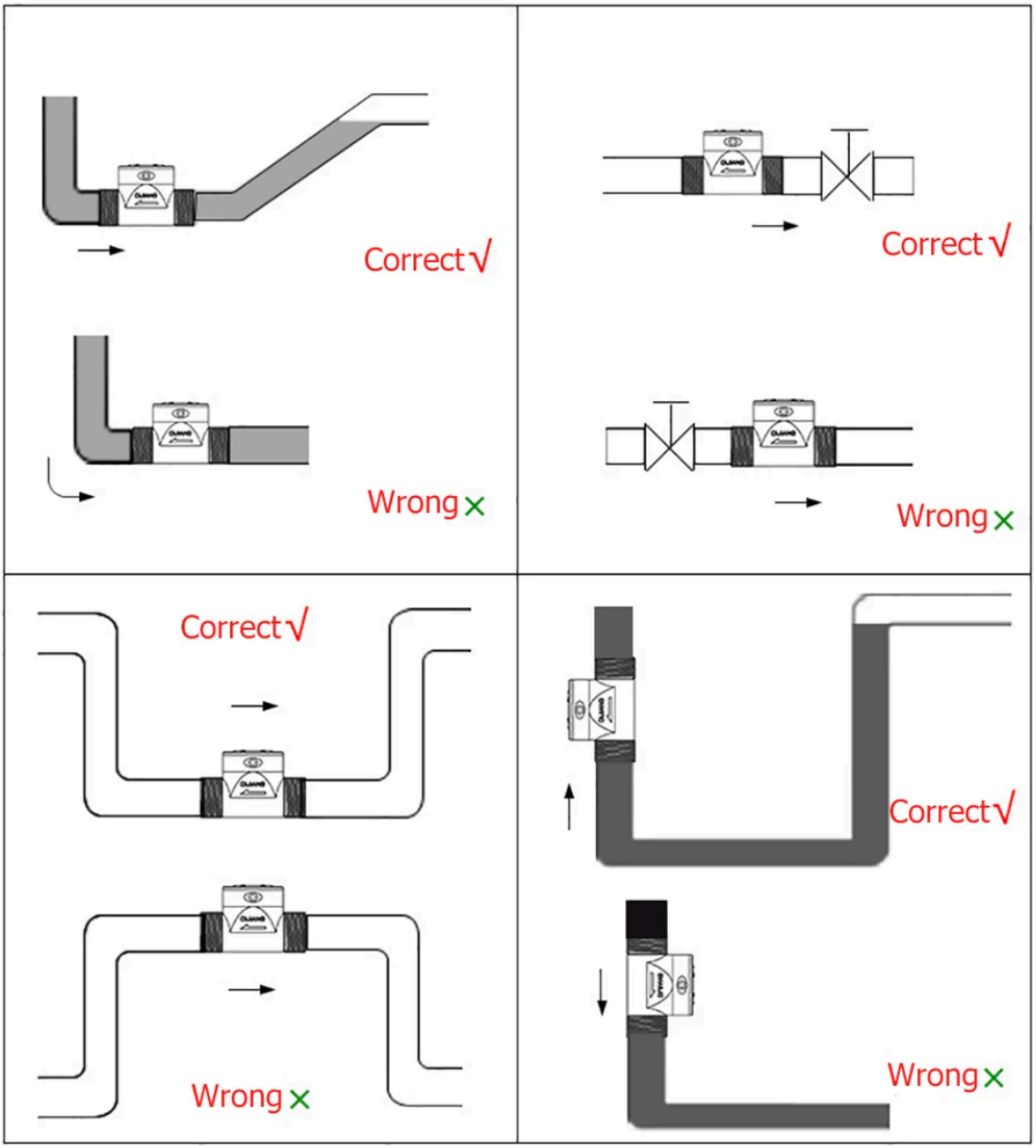
Correct √
Wrong ×
Correct √
Wrong ×
Correct √
Wrong ×
Correct √
Wrong ×